ՀԱՍՏԱՏՈՒՄ ԵՄ
«ԱՐԱԲԿԻՐ ՆԱԽԱԳԻԾ» ՓԲԸ-Ի
ՏՆՕՐԵՆ՝ Ա. ԲԱՏԻԿՅԱՆ
«___» 2014թ

ԲԵՏՈՆԵ ԵԶՐԱՔԱՐԻ ԿՏՐՎԱԾՔ Մ 1 :10

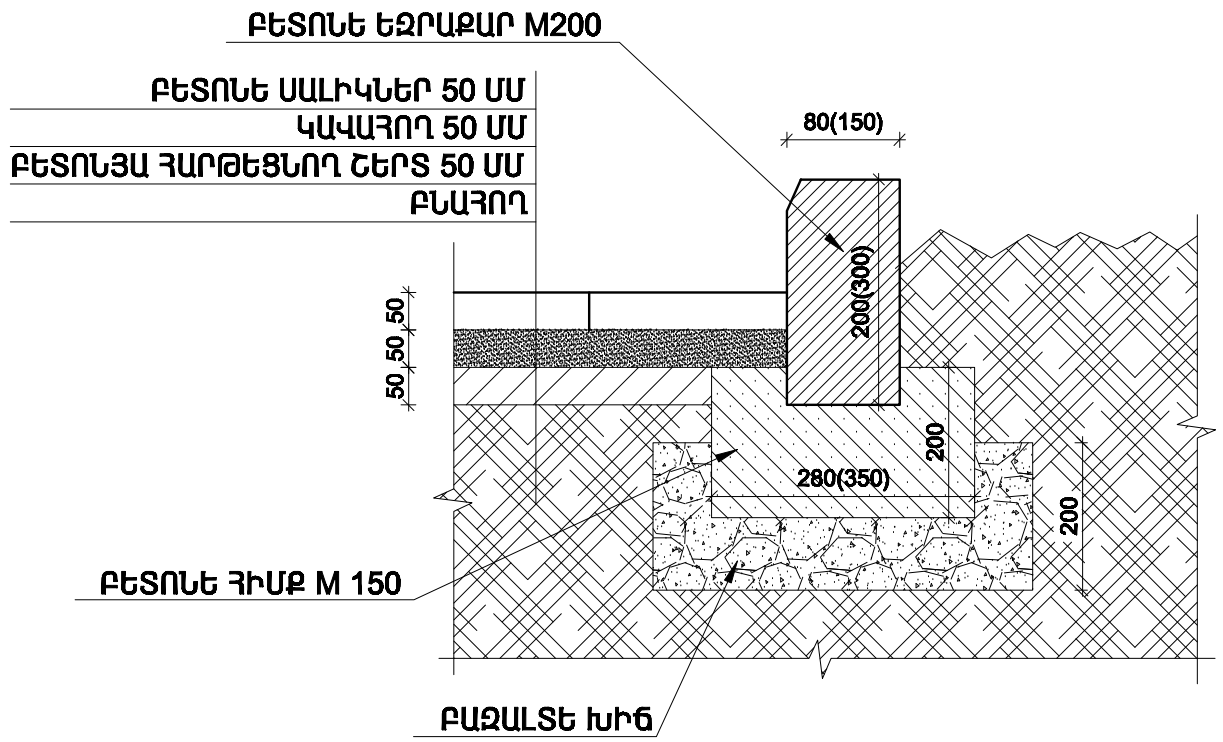

ՑԱՆԿԱՊԱՏԻ ՀԱՏՈՒՅԹ Մ 1 :10

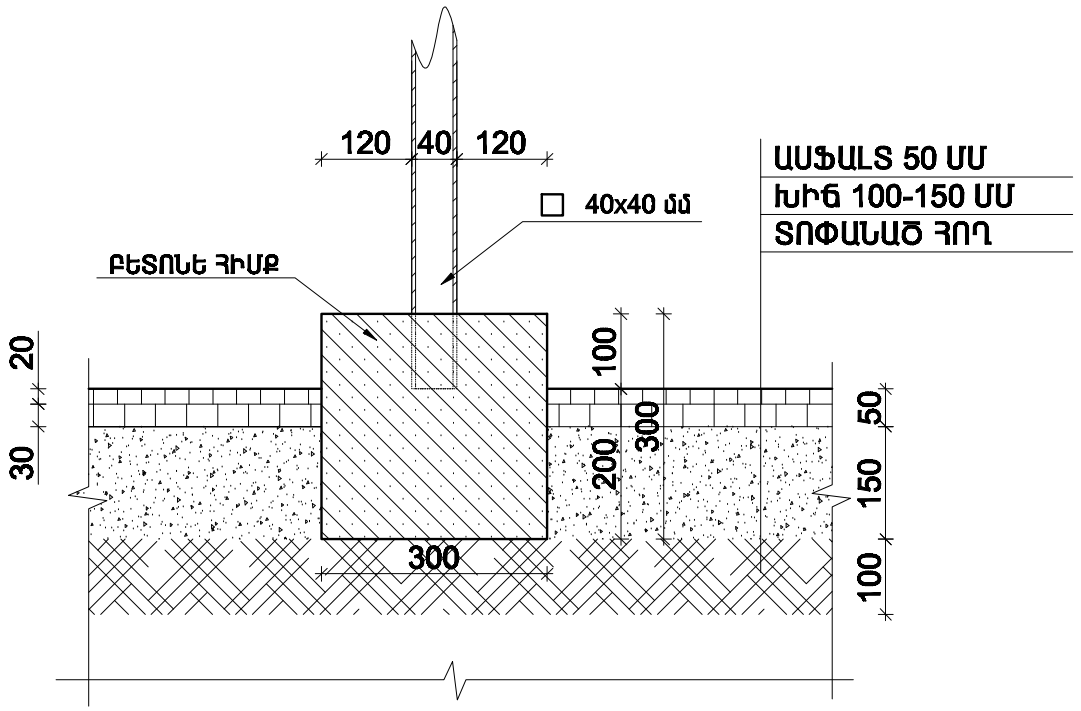

			ԱՐԱԲԿԻՐ ՎԱՐՉԱԿԱՆ ՇՐՋԱՆ, ԿՈՄԻՏԱՍԻ ՊՈՂ. 3.65 ՇԵՆՔԻ ԽԱՂԱՐԿՊԱՐԿԻ ՎԵՐԱԼՈՐՈԳՄԱՆ ԵՎ ՊԱՐՊԱՆՄԱՆ ԱՇԽԱՏԱՆՔՆԵՐԻ ՆԱԽԱԳԻԾ			
ՃԱՐՏԱՐԱՊԵՏ	Ա.ՊԱՊՈՅԱՆ		ՃԱՐՏԱՐԱՊԵՏԱ-ՇԻՆԱՐԱՐԱԿԱՆ ՄԱՍ	ՓՈՒԼ	ԹԵՐԹ	ԹԵՐԹԵՐ
				Ա Ն	10	10
			ԲԵՏՈՆԵ ԵԶՐԱՔԱՐԻ ԿՏՐՎԱԾՔ Մ 1 :10	«ԱՐԱԲԿԻՐ ՆԱԽԱԳԻԾ» ՓԲԸ		